男子の部〔45〕（令和6年5月12日） 稲城市総合体育館

優勝　港区

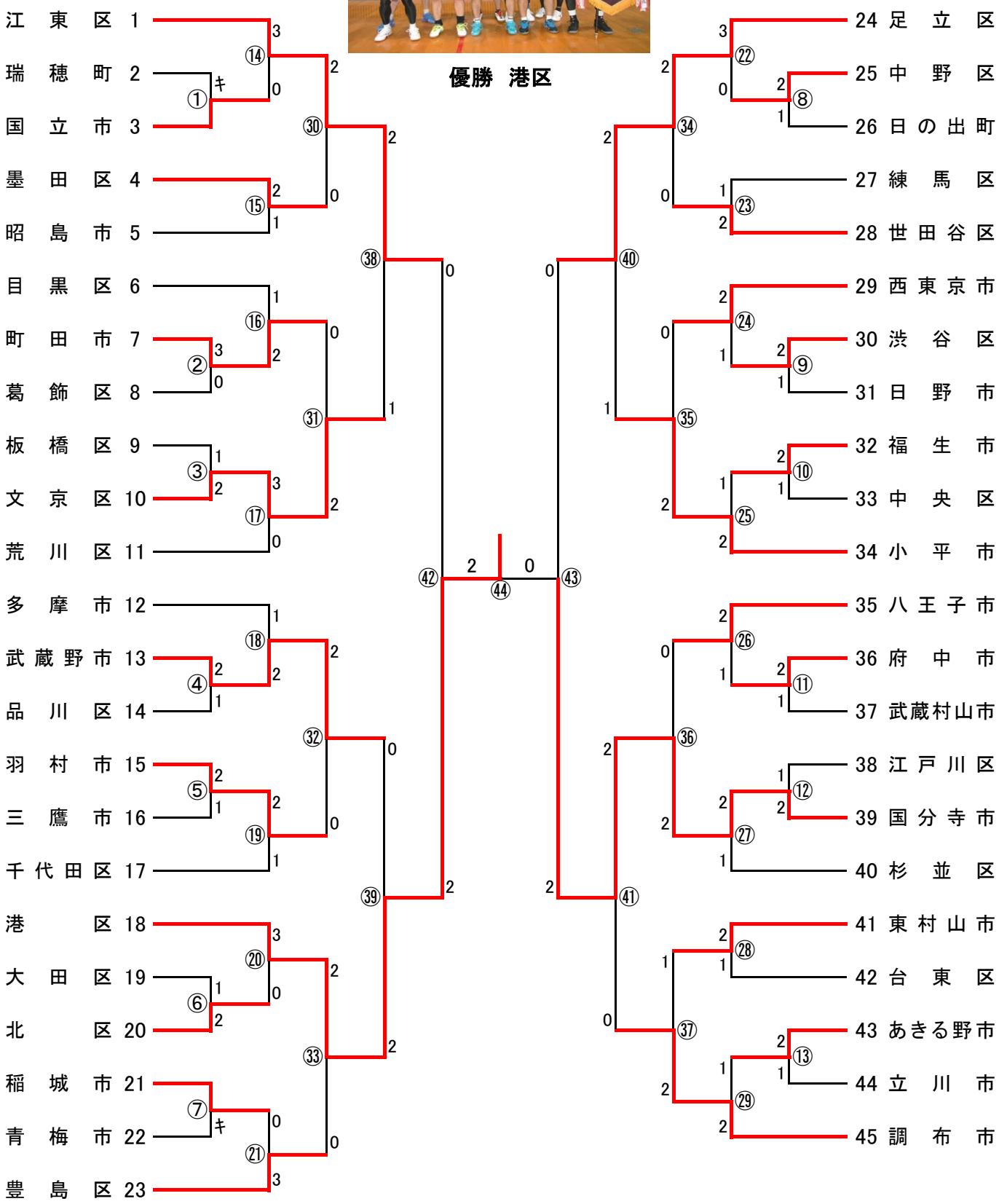

女子の部〔40〕（令和6年5月19日） 稲城市総合体育館
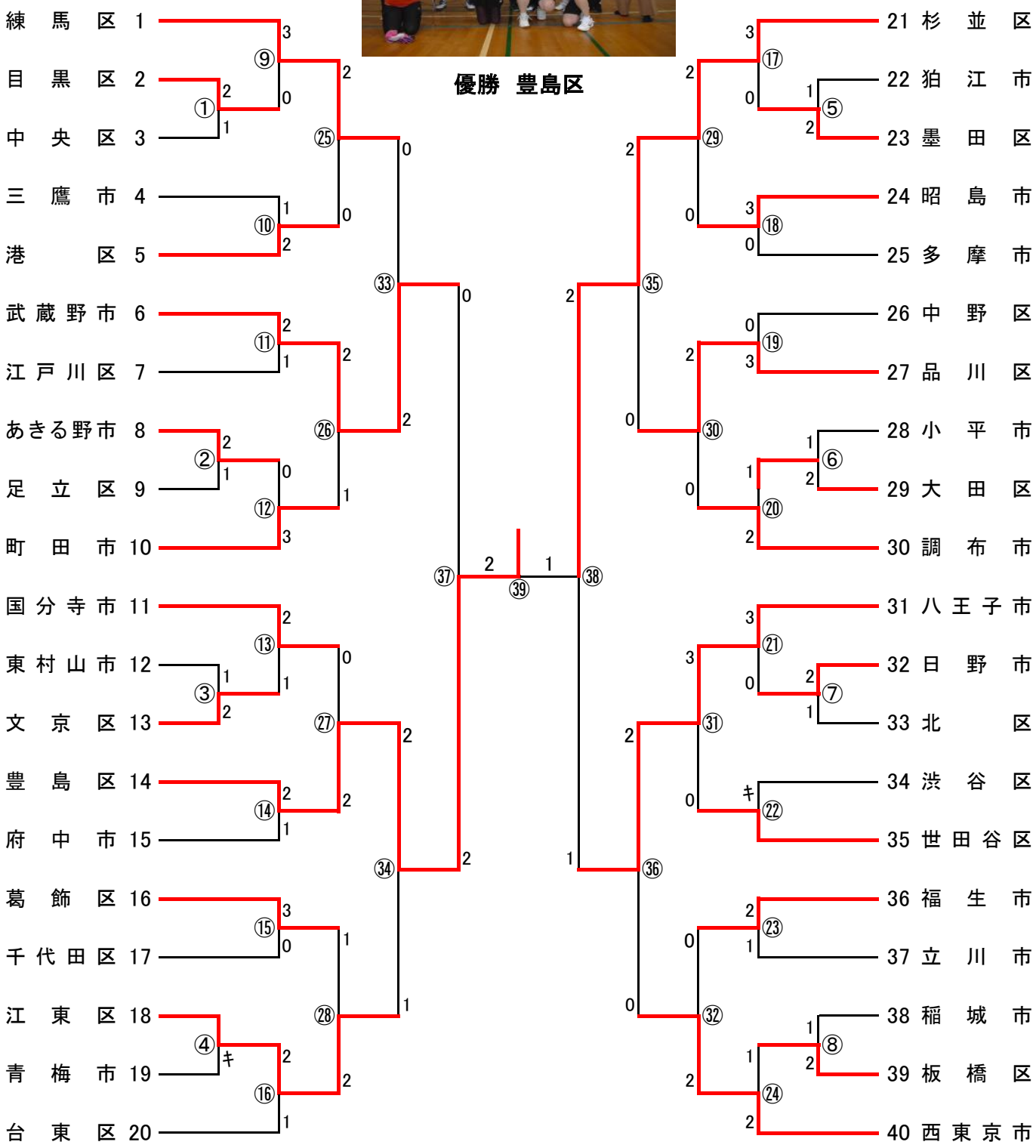
優勝　豊島区