男子ダブルス３０歳の部１

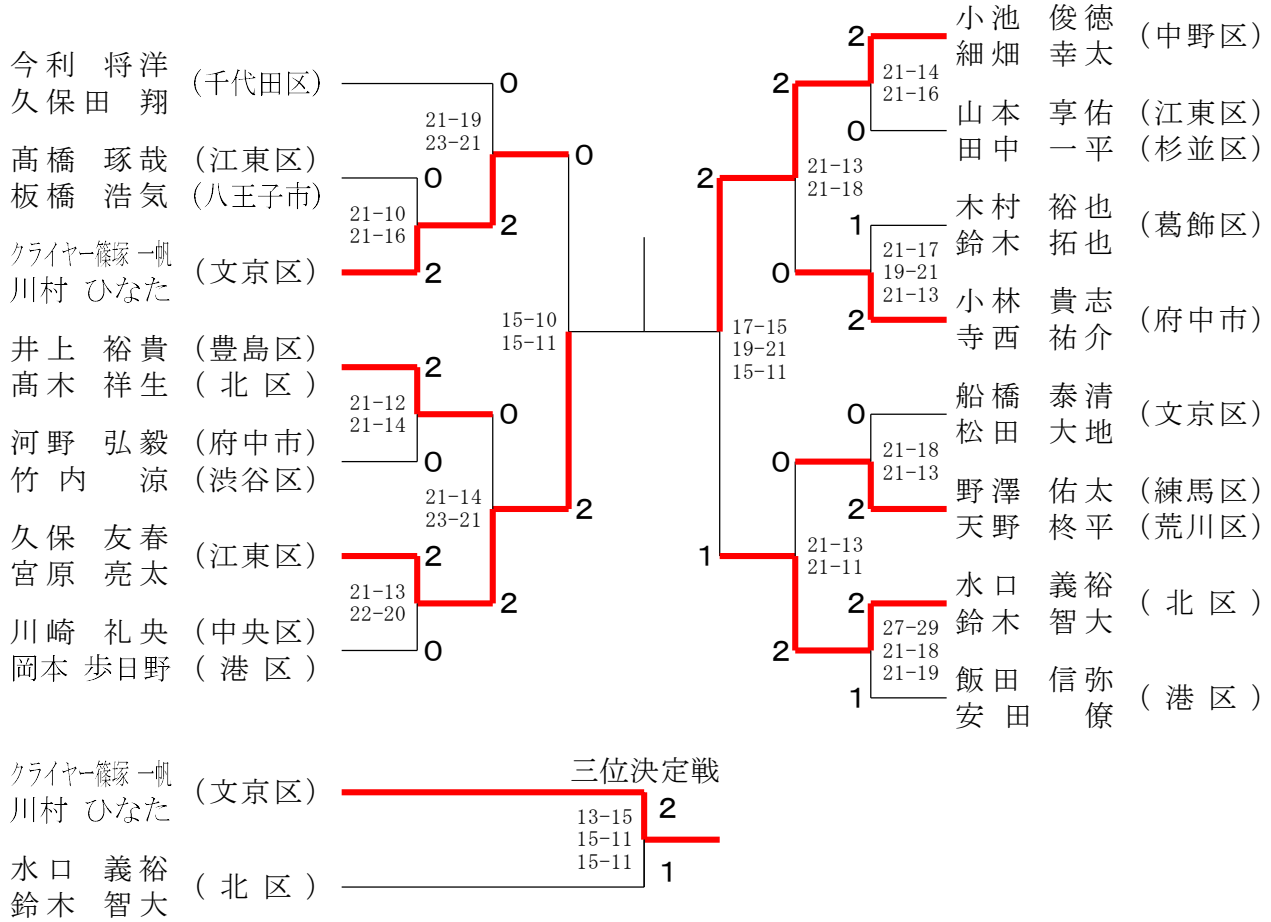

男子ダブルス３０歳の部２

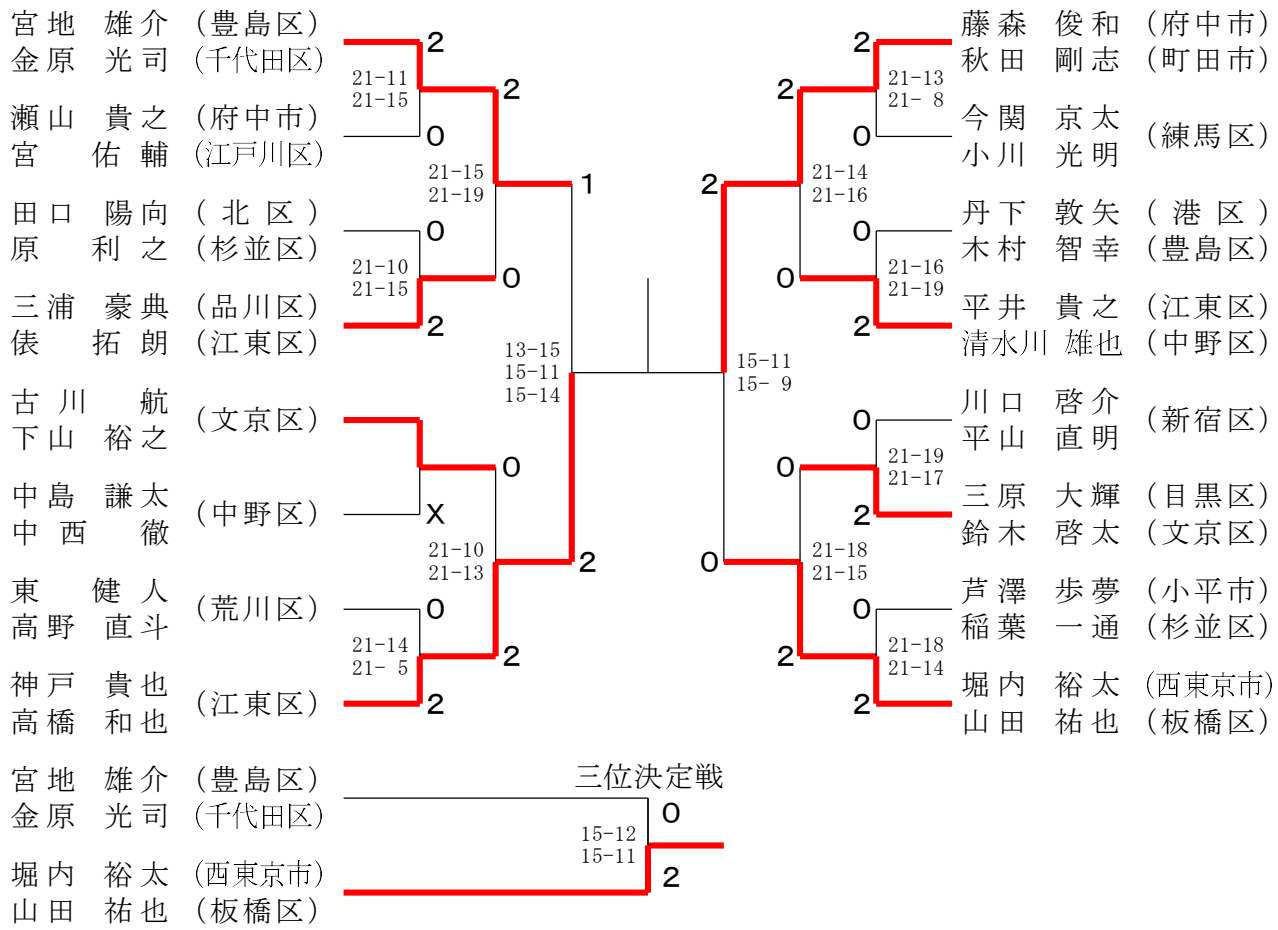

男子ダブルス３５歳の部

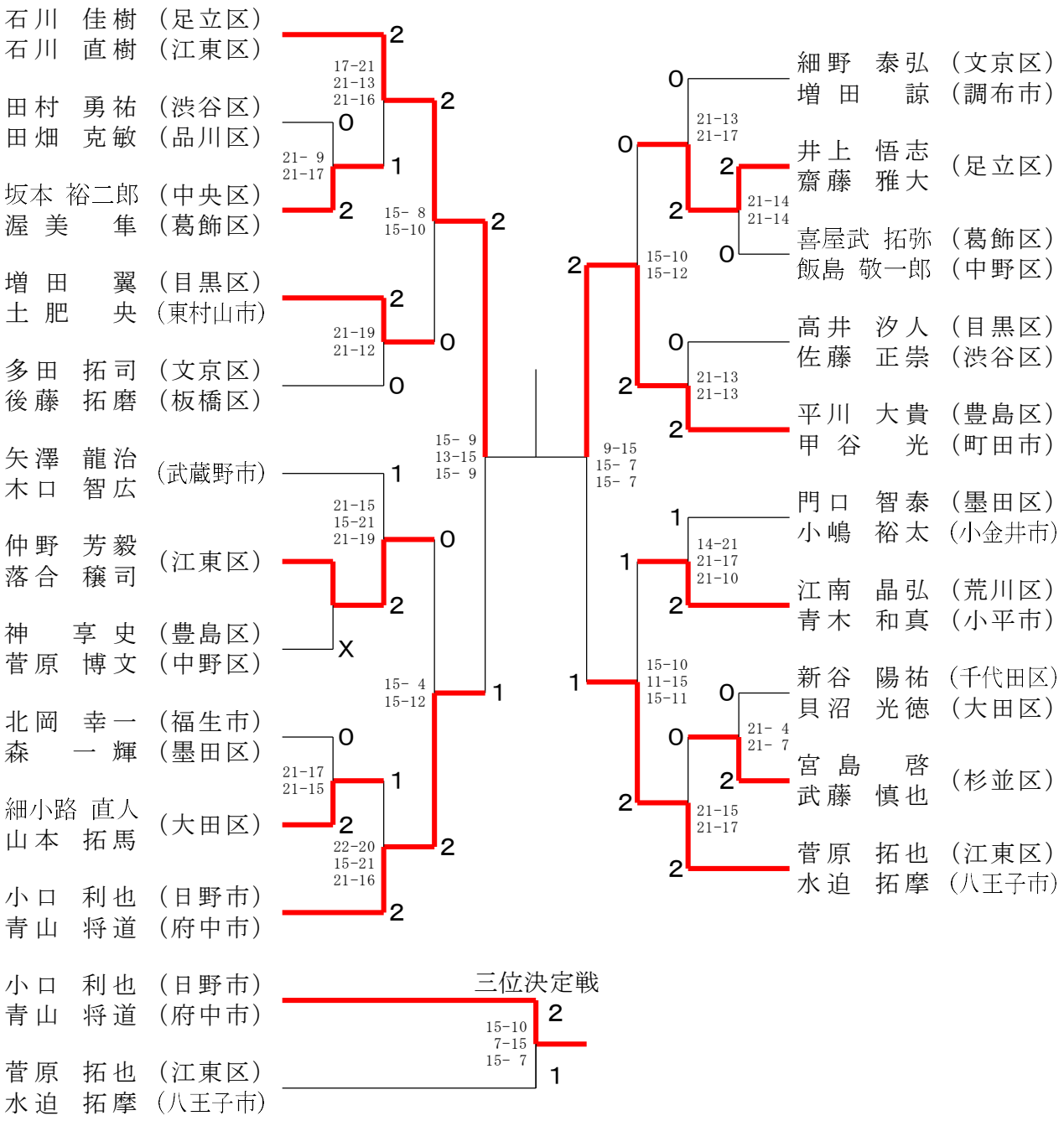

男子ダブルス４０歳の部１

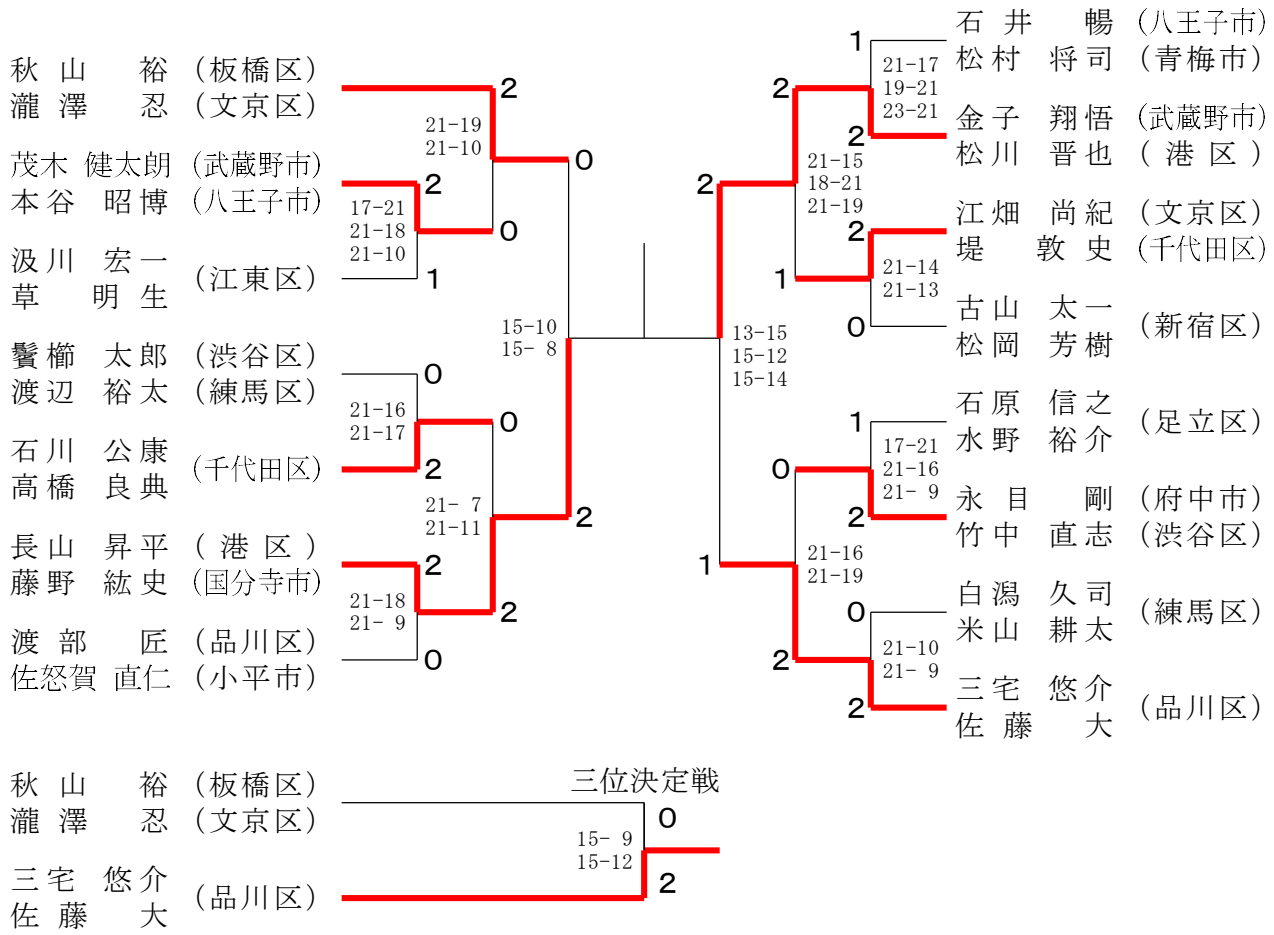

男子ダブルス４０歳の部２

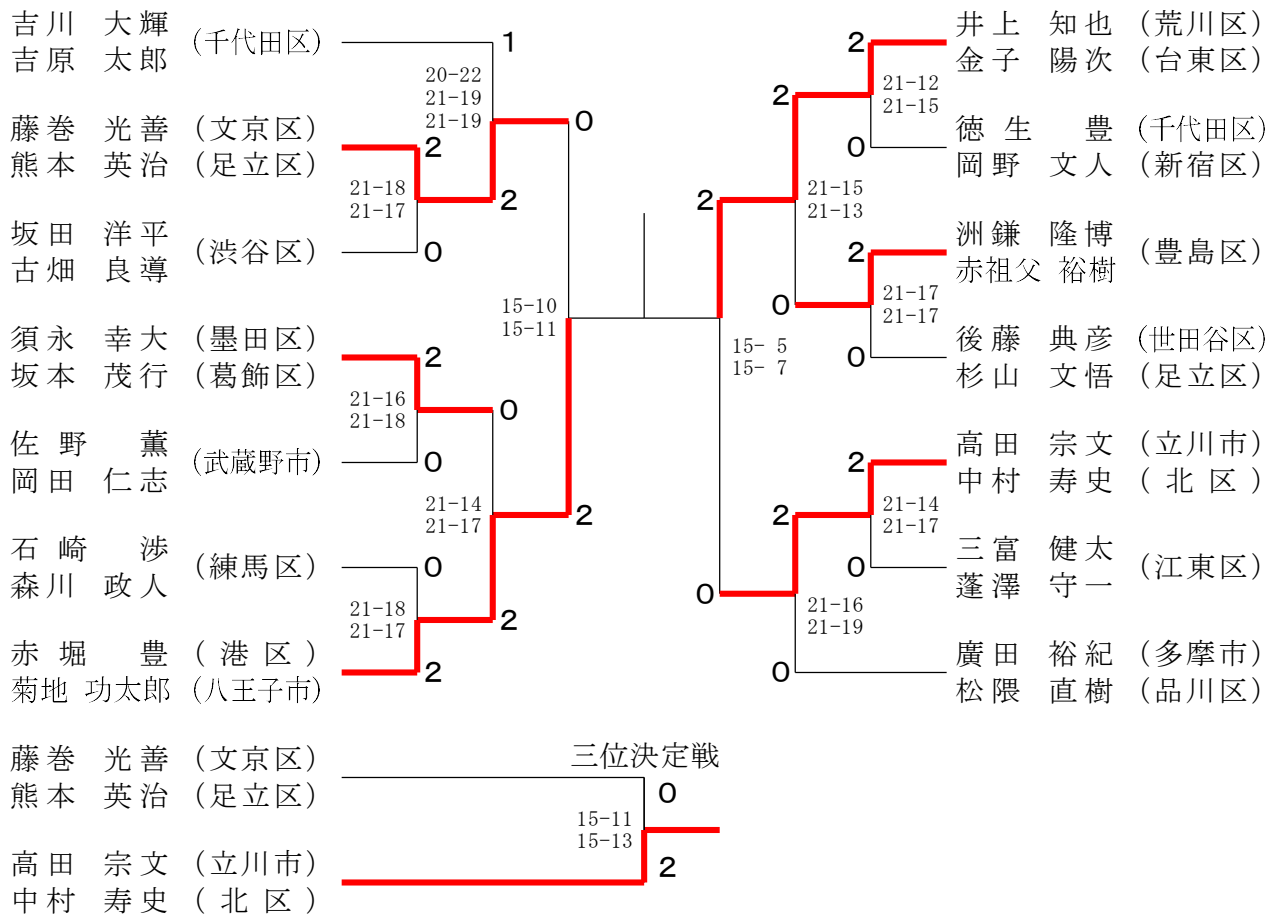

男子ダブルス４５歳の部

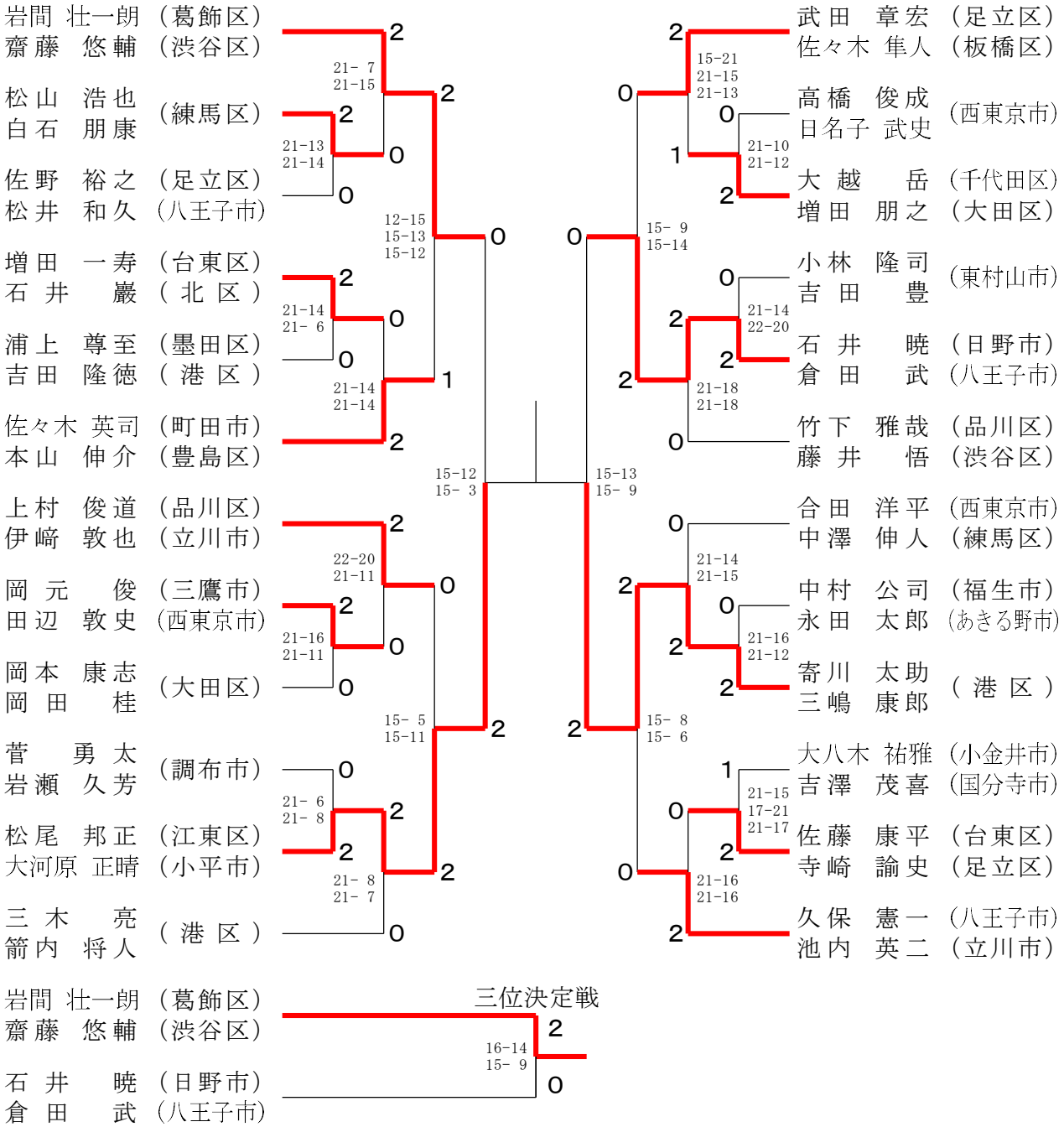

女子ダブルス３０歳の部

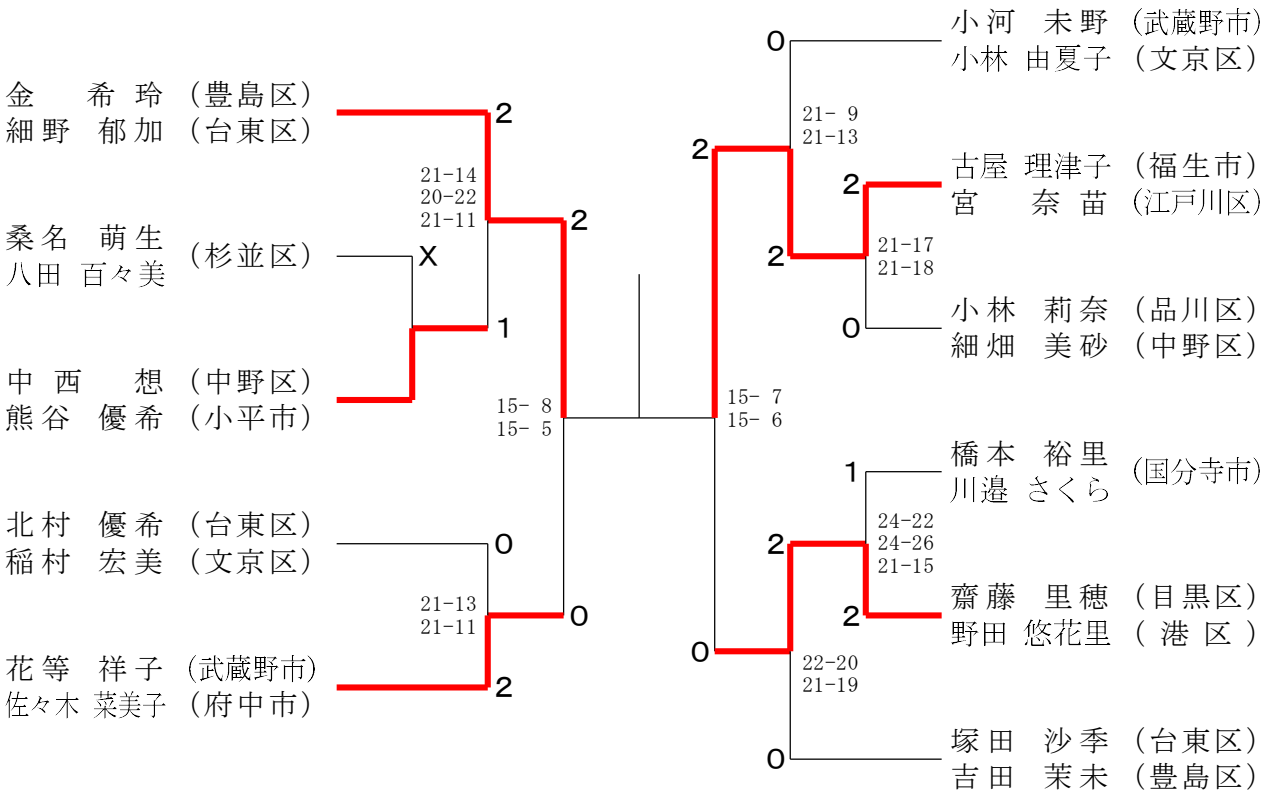

女子ダブルス３５歳の部

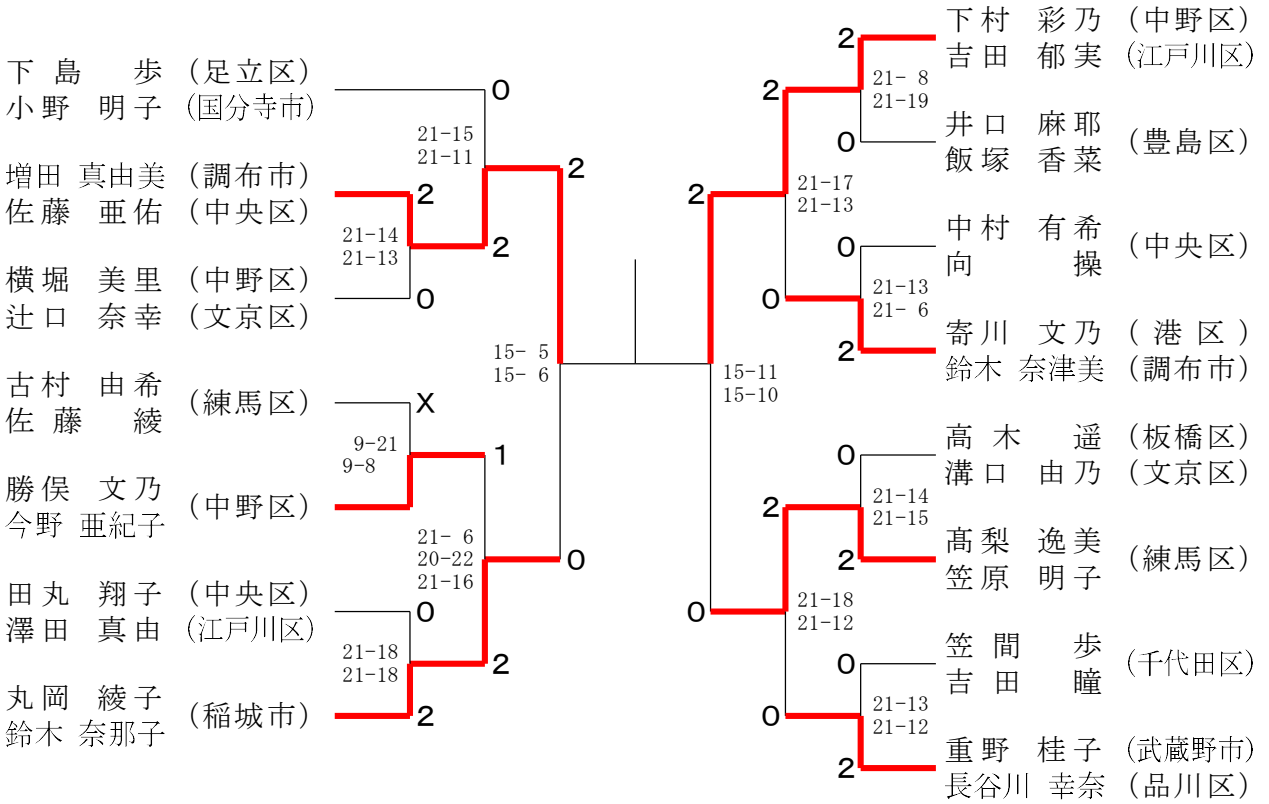

三位決定戦

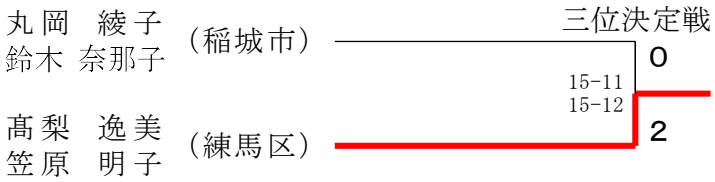

女子ダブルス４０歳の部

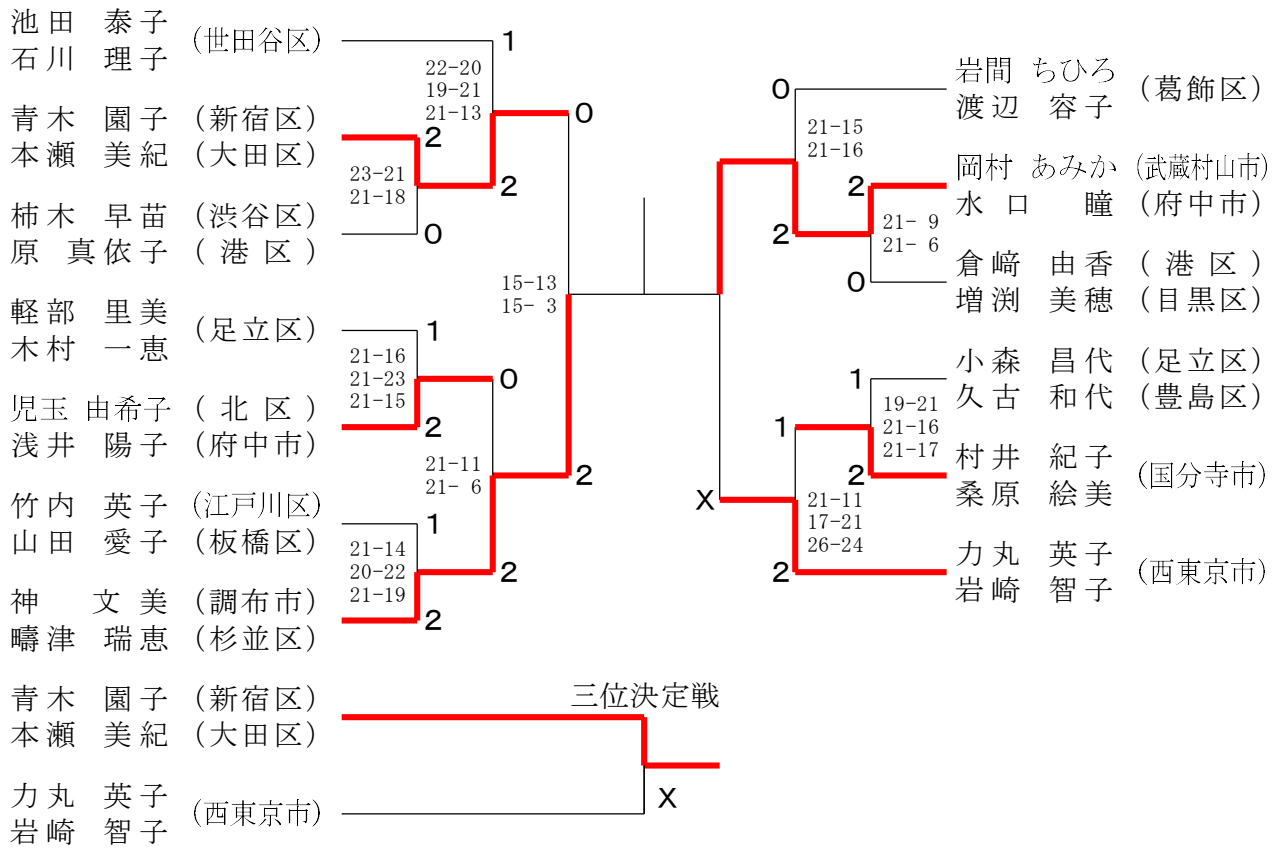
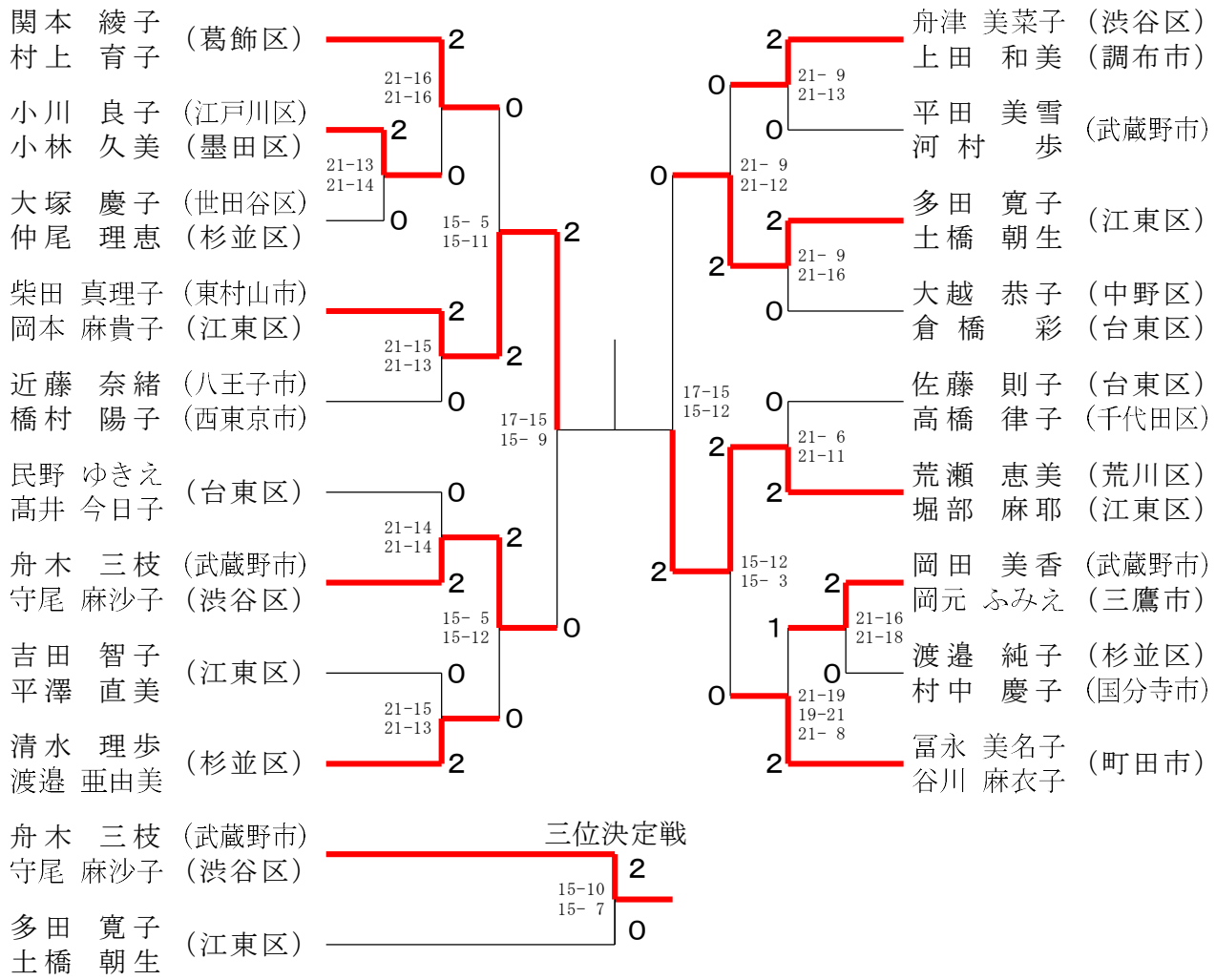
女子ダブルス４５歳の部