男子の部〔45〕（令和元年5月12日） 稲城市総合体育館

優勝　台東区

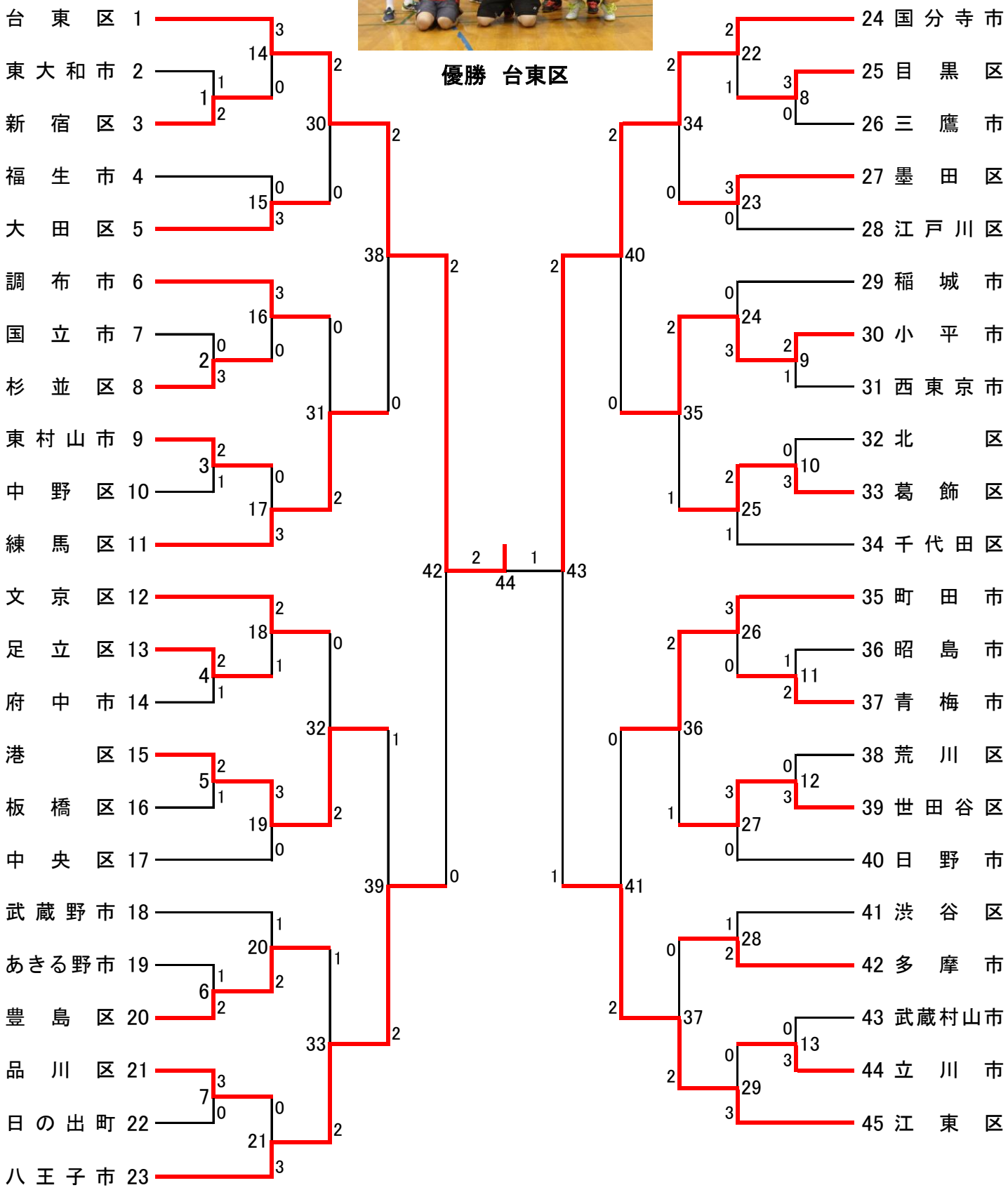

女子の部〔41〕（令和元年6月2日） 稲城市総合体育館
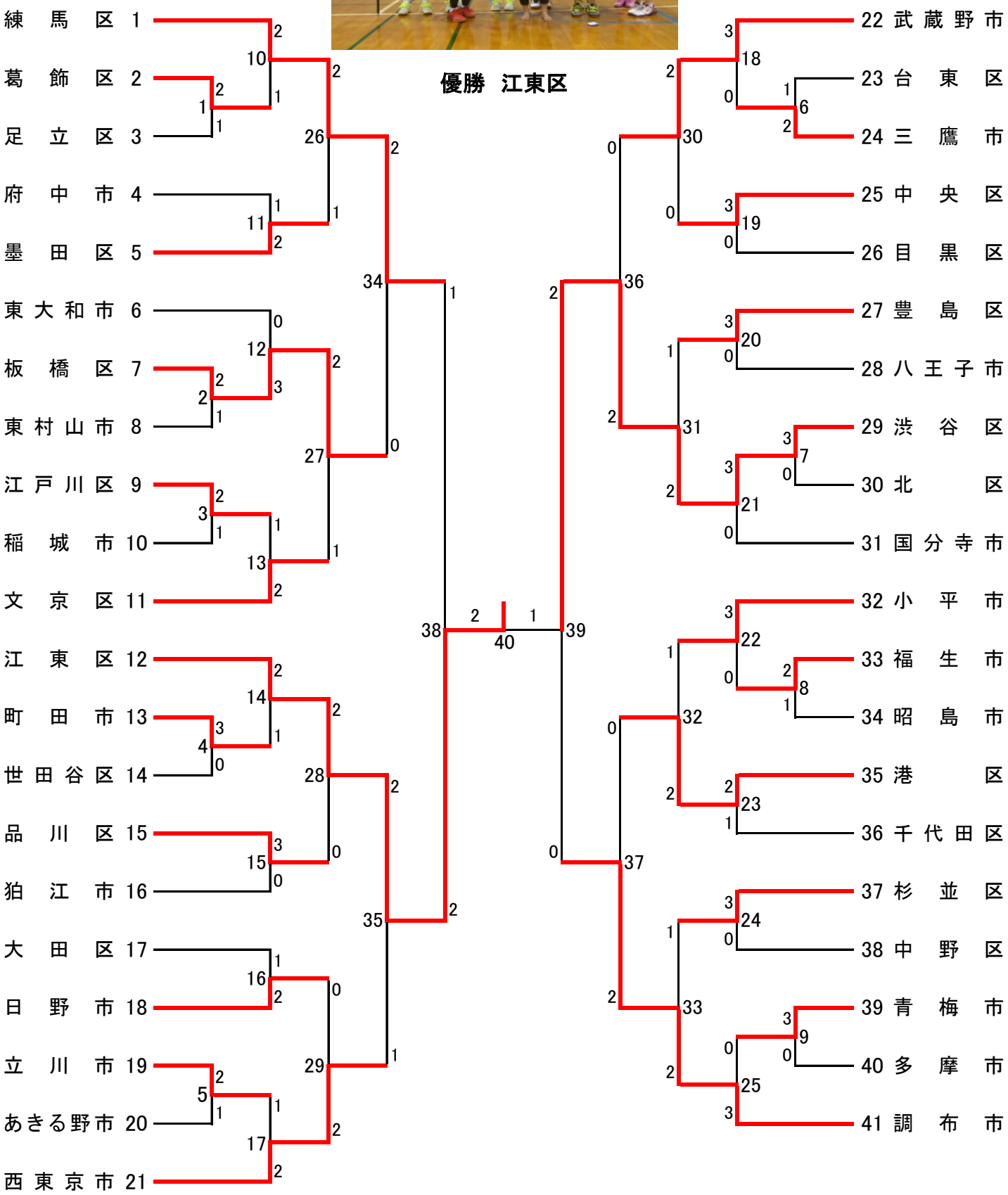
優勝　江東区