３０歳以上男子シングルスー１

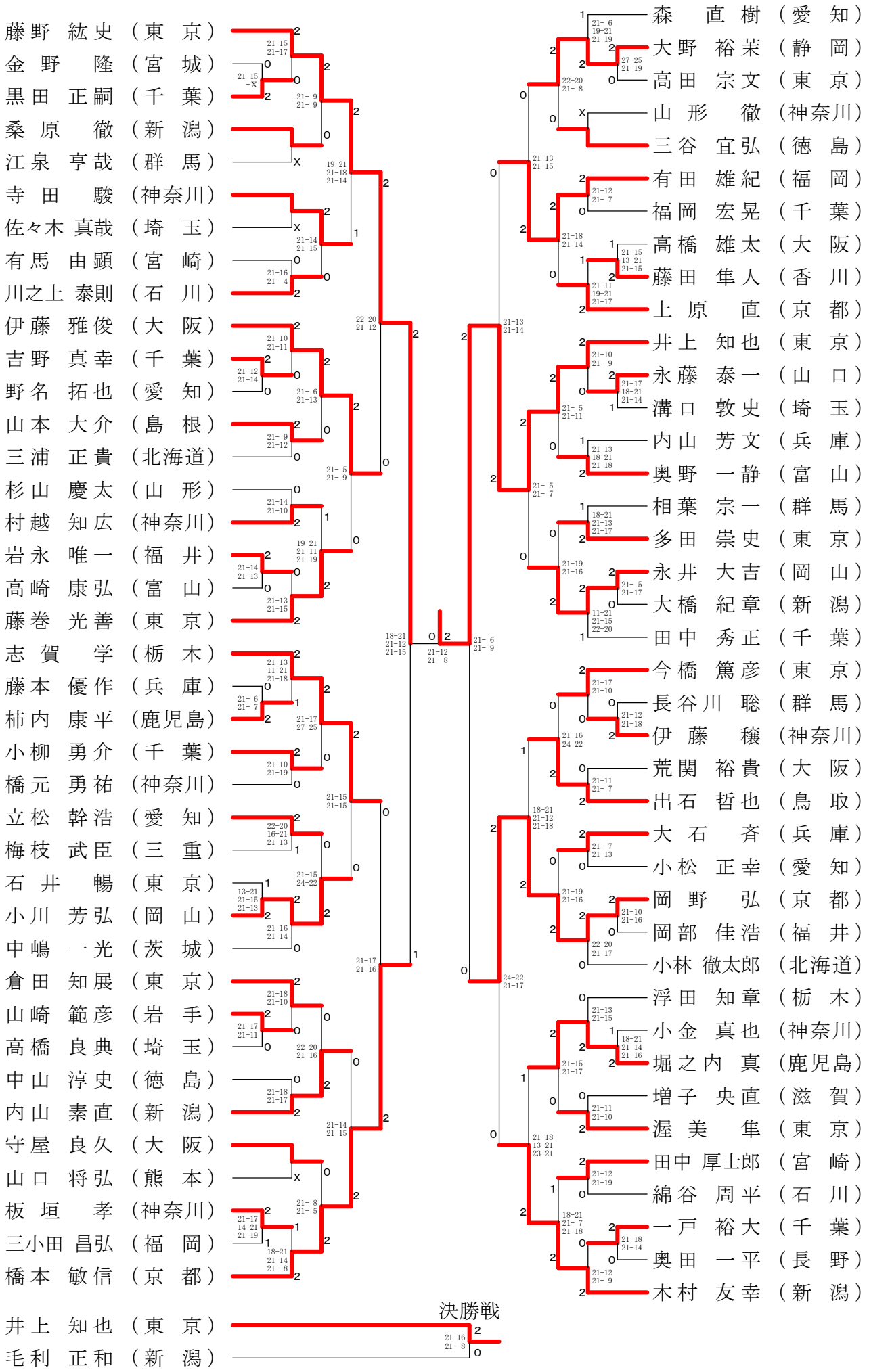

３０歳以上男子シングルスー２

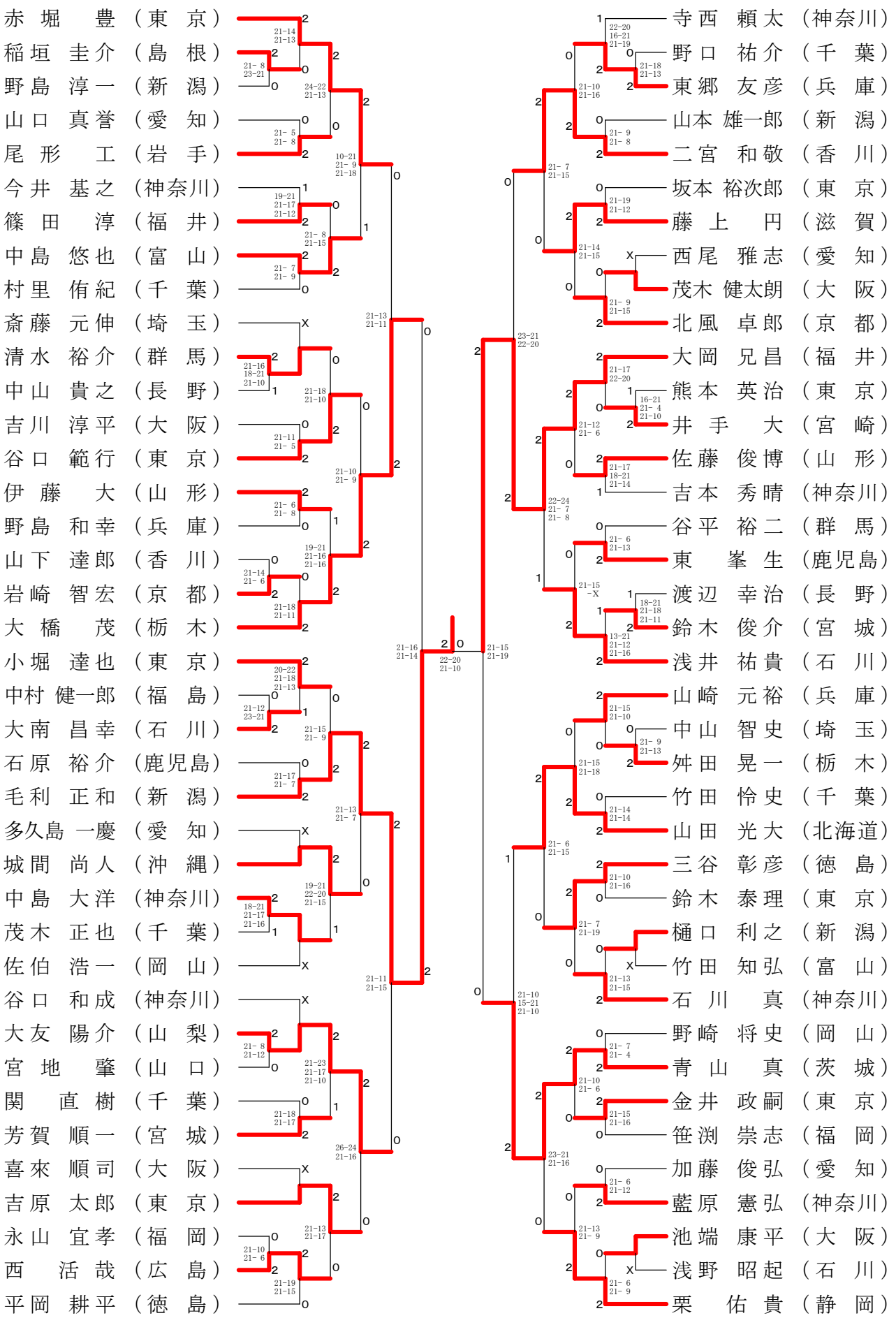
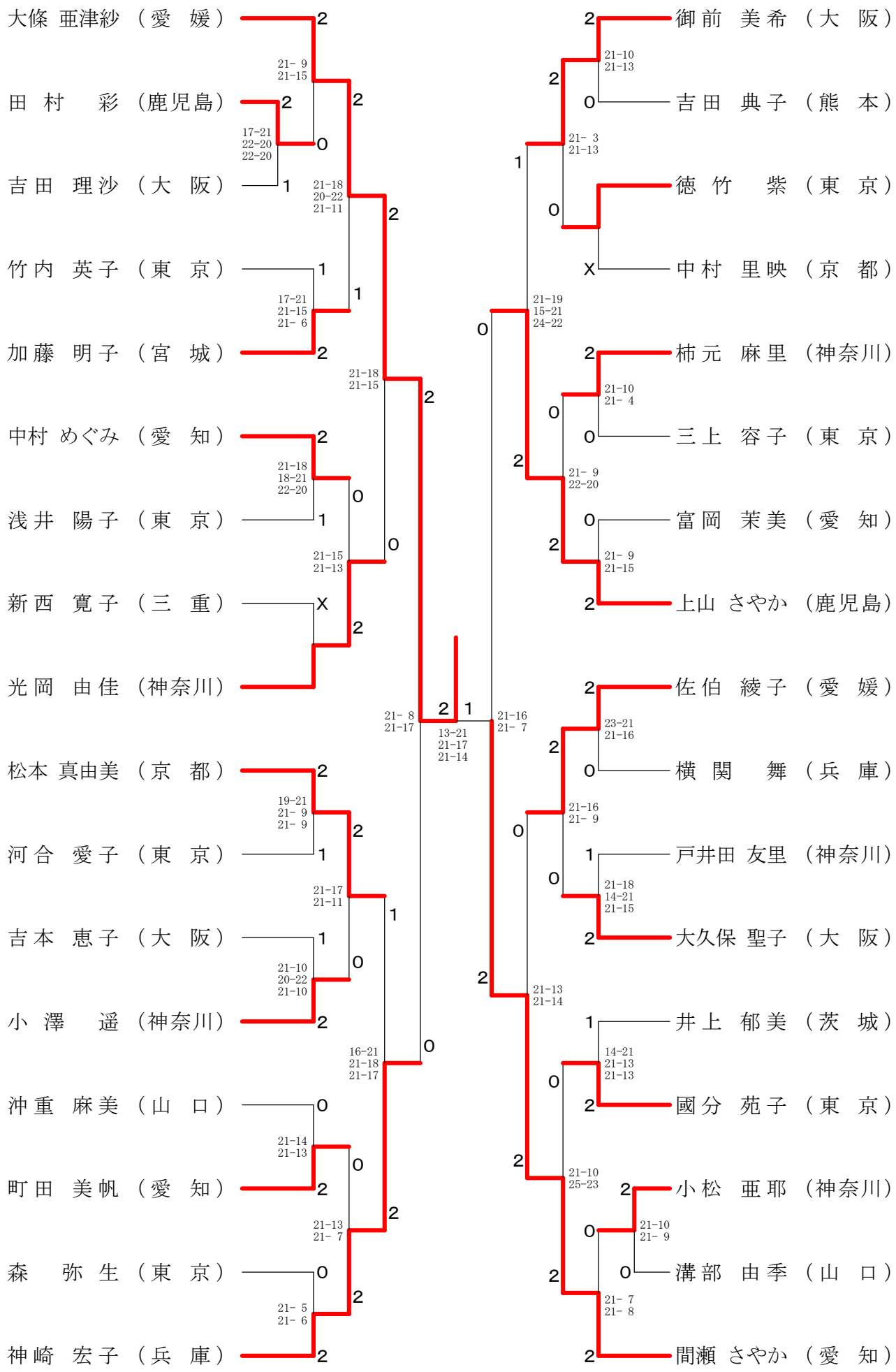
３０歳以上女子シングルス