４０歳以上男子シングルスー１

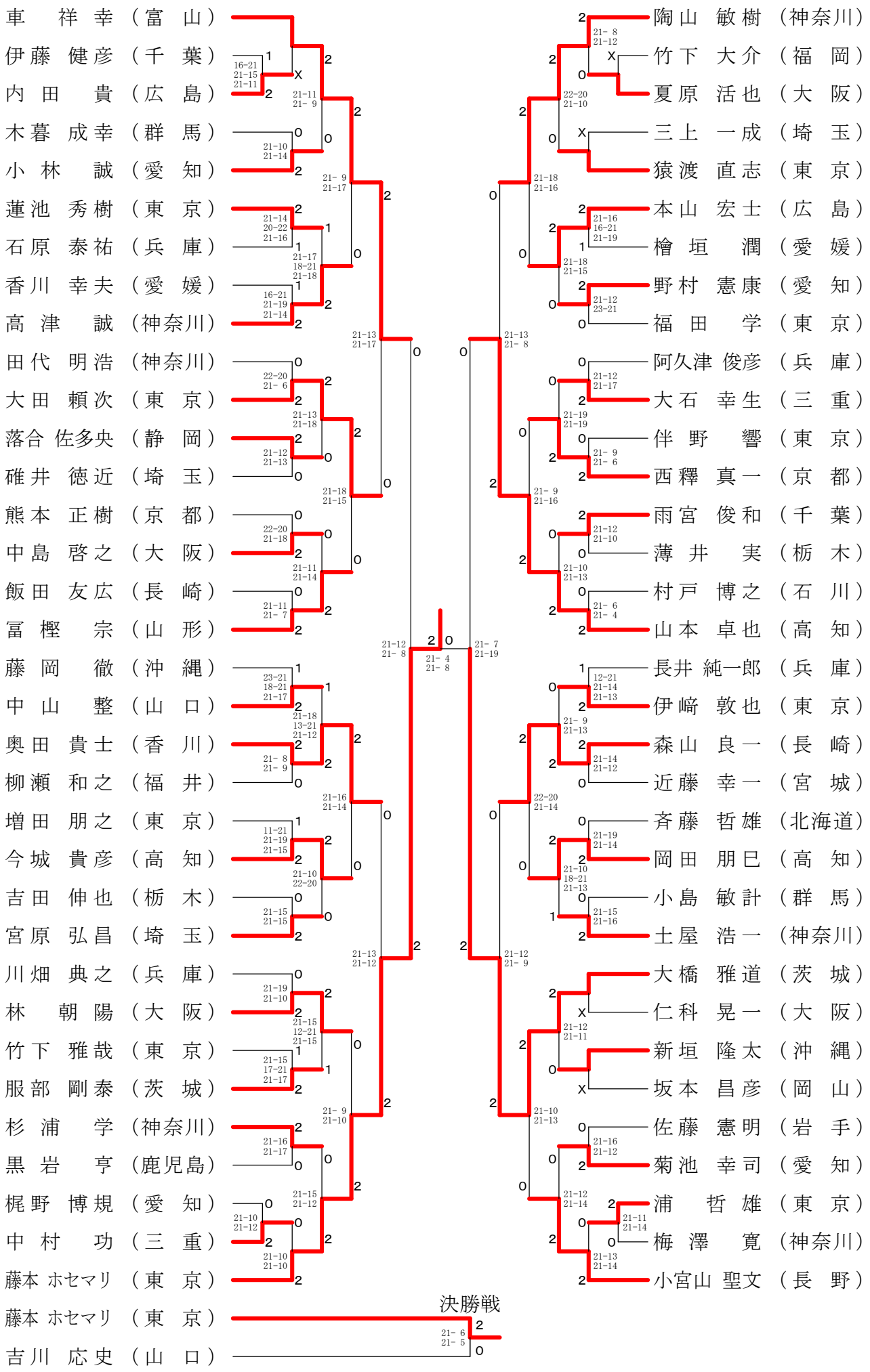

４０歳以上男子シングルスー２

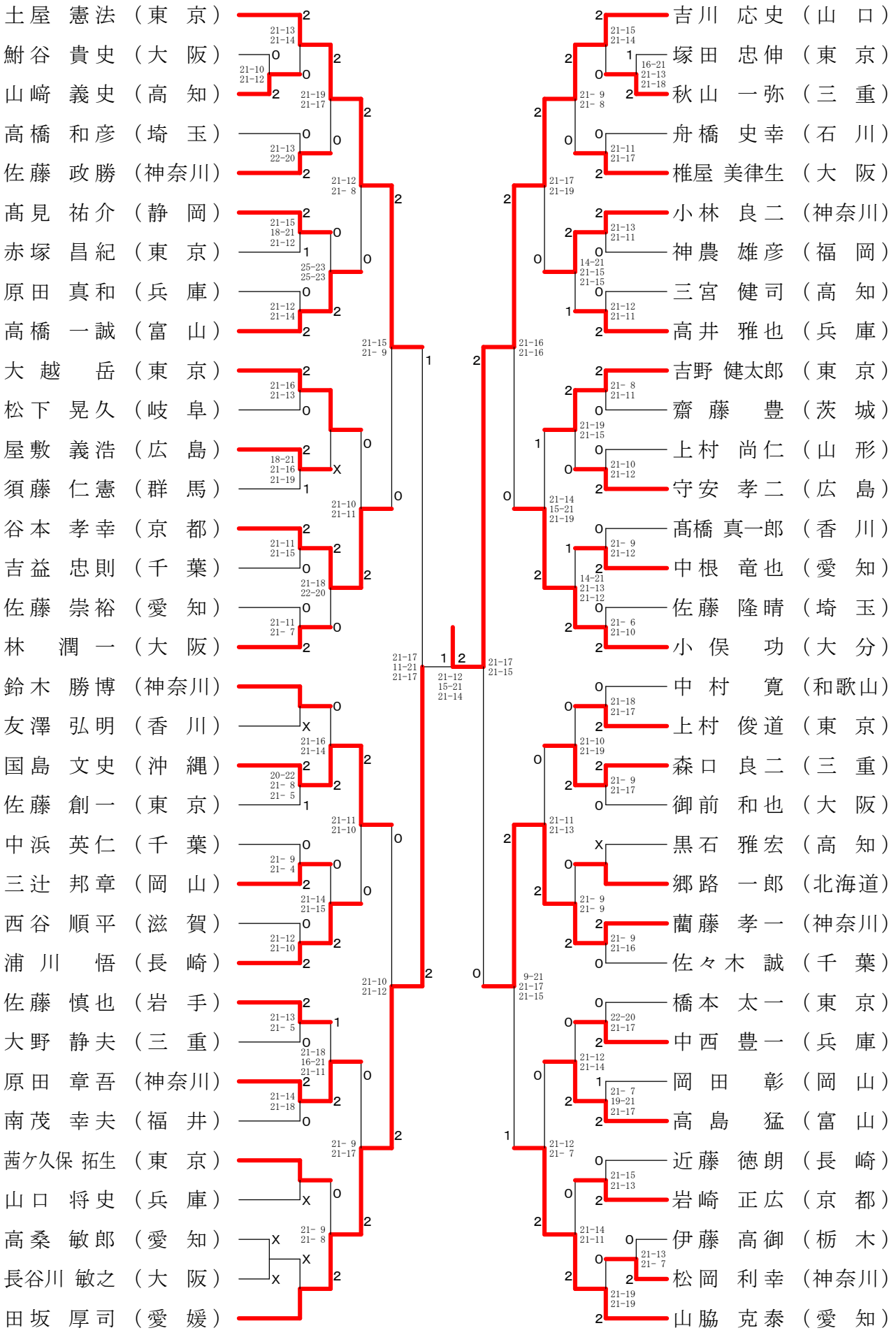
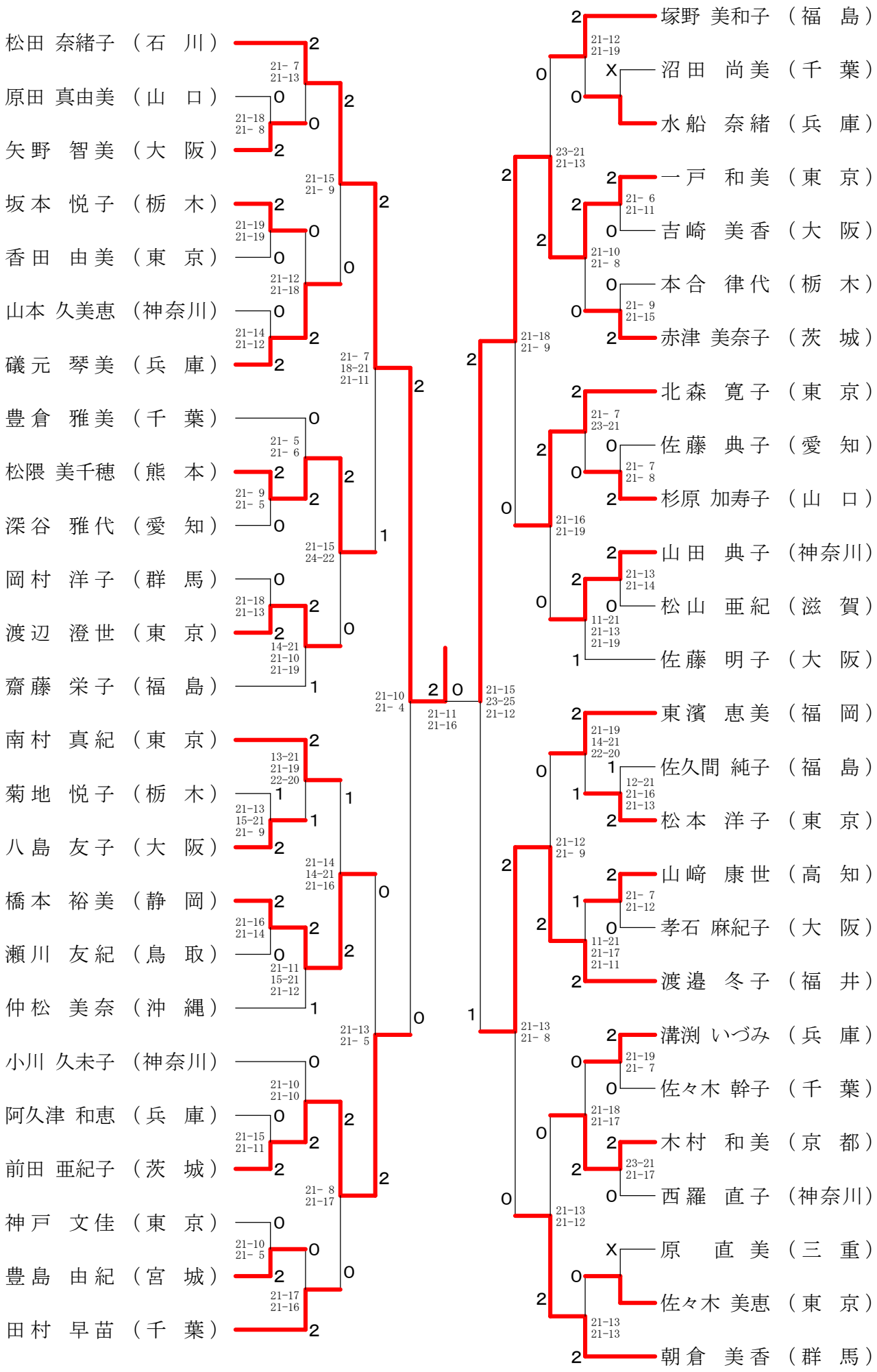
４０歳以上女子シングルス