７０歳以上男子ダブルス

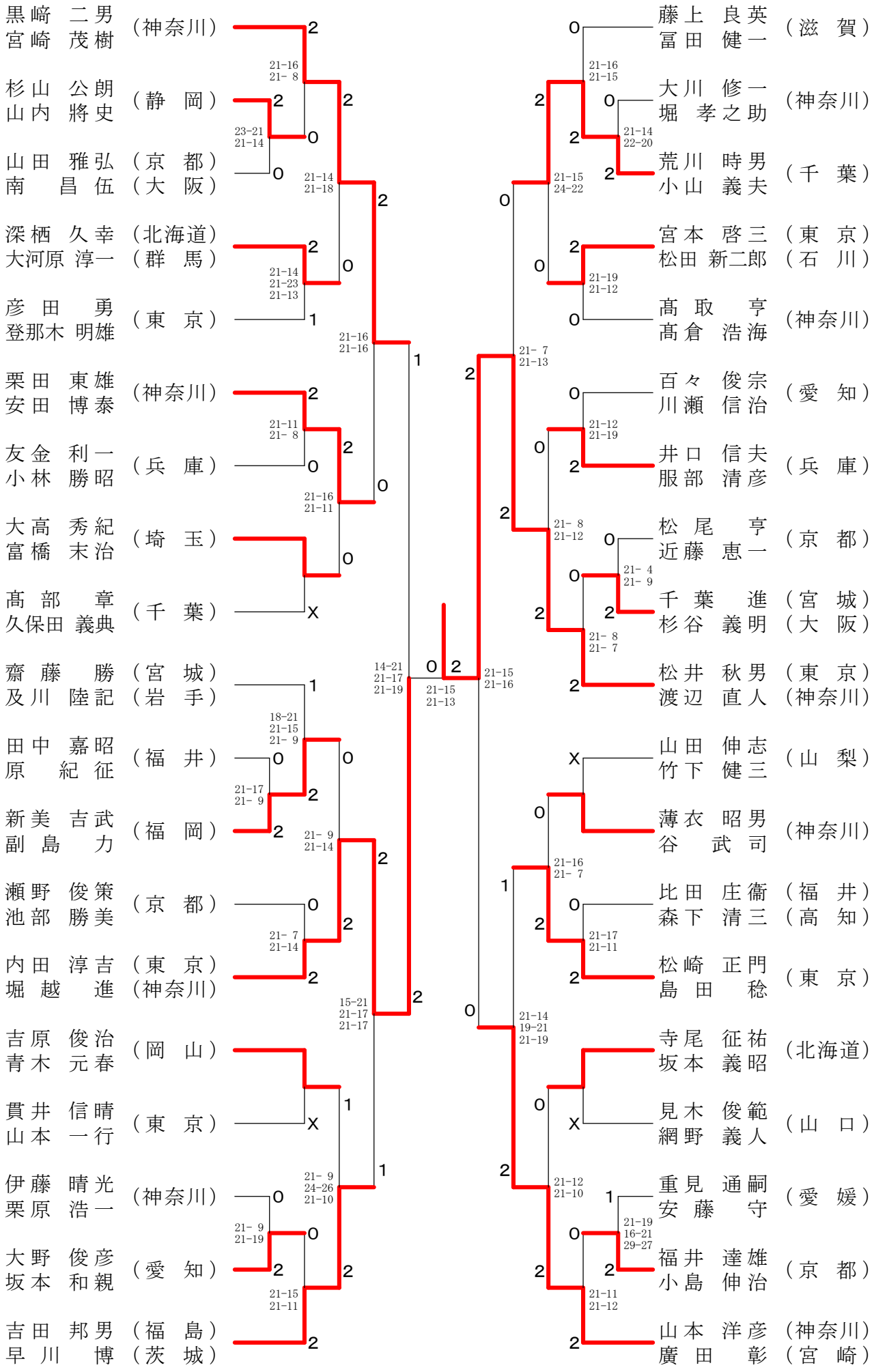
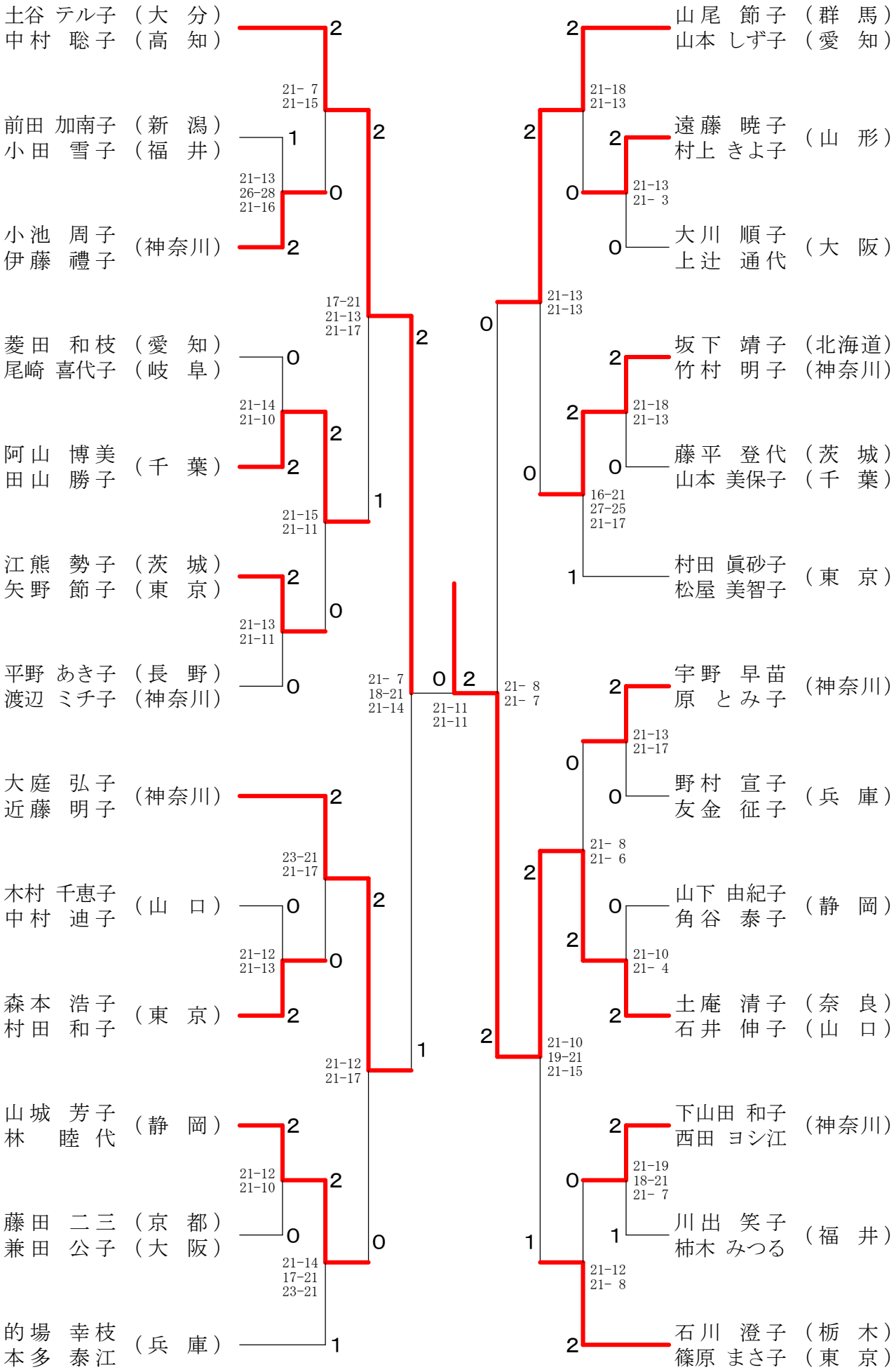
７０歳以上女子ダブルス